TRITURADORA LATERAL DZ2

http://tiny.cc/sideflailmower

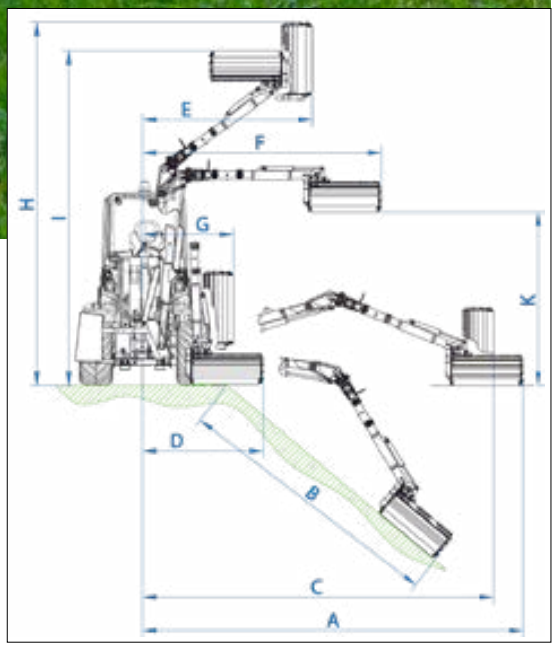

CARACTERISTICAS & BENEFICIOS

- **Excelente visibilidad de toda el area de trabajo**
- **Compacta con altas capacidades de alcance**

La trituradora con desplazamiento lateral de MultiOne le permite alcanzar con seguridad el cabezal de corte en los frentes de agua, zanjas, pendientes pronunciadas y otras areas de difícil acceso. Esta podadora utiliza un sistema de fijación de dos piezas, que utiliza una pluma lateral que puede transportar uno de los dos accesorios de corte. Esto le permite elegir entre una cortadora de pasturas para cepillos duros o una cortadora de césped tradicional para un mejor acabado en hierba más corta..

Modelo	A	B	C	D	E	F	G	H	I	K
Trituradora 80	315 cm (124")	190 cm (74.8")	265 cm (104.3")	185 cm (72.8")	155 cm (61")	215 cm (84.6")	135 cm (53.1")	375 cm (147.6")	325 cm (128")	135 cm (53.1")
Trituradora 100	335 cm (132")	210 cm (82.7")	265 cm (104.3")	205 cm (80.7")	155 cm (61")	235 cm (92.5")	135 cm (53.1")	395 cm (155.5")	325 cm (128")	135 cm (53.1")

Trituradora	Alcance max.	Ancho	Peso	Codigo	Precio
Brazo de trituradora DZ2(*)	3,5 m (11.5 ft)		486 kg (1072 lbs)	**C890600**	
Trituradora 80		80 cm (31.5")	105 kg (232 lbs)	**C890601**	
Trituradora 100		100 cm (39.4")	155 kg (342 lbs)	**C890602**	
Cortadora de cesped 120		120 cm (47.2")	100 kg (221 lbs)	**C890604**	

(*) Requiere C890601, C890604 o C890602

Compatibilidad	1.1 M14	2.3 MK-MZ	S520 S525	4.2 5.2	5.3 7.2	6.3	7.3	8.4	9.5 GT950	9.6 GT960	10.8 10.9	6.3SD	7.3SD 8.4SD	9.5SD
Modelo														
Brazo + trituradora 80														
Brazo + trituradora100														
Brazo + cortadora 120														

Very compatible — Compatible — Not compatible

Copyright © 2018 by MultiOne Srl. All rights reserved. No part of this publication may be reproduced, distributed, or transmitted in any form or by any means. The information and images in this document are provided for illustrative purposes only and do not bind the manufacturer, who reserves the right to make modifications at any time without prior warning.